Matias Fernandes – Paysandú, Uruguay
mfernandes@adinet.com.uy

INSTALACION DE CONSOLA CENTRAL DE TRIPLE INFORMACION (T.I.D.)

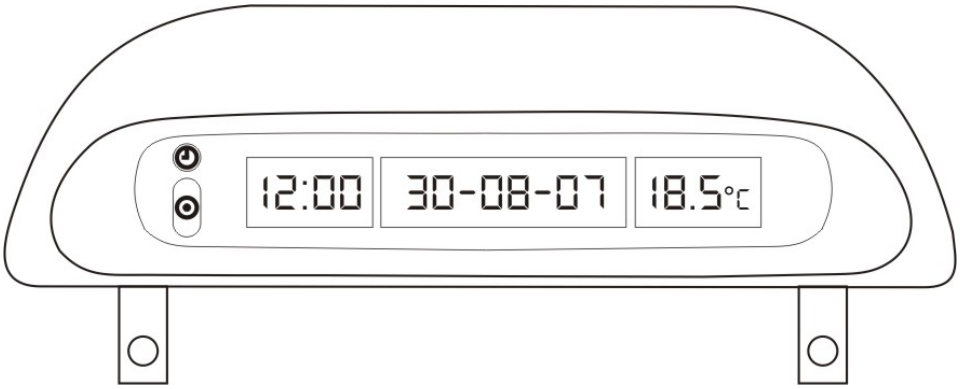

Chevrolet / Opel / Vauxhall
Corsa Classic / "B"
1994-2007 / 1994-2000

Creado por:

Matias Fernandes

Dr. Luis A. de Herrera 865
Paysandú 60.000, Paysandú,
Uruguay

Email: mfernandes@adinet.com.uy

a- Herramientas necesarias:

Destornillador tipo “philips” (cruz),
Destornillador plano
Alicate o trincheta

b- Accesorios necesarios:

Carcasa plástica cobertor del T.I.D.
Consola T.I.D.
Dos tornillos philips de 2 mm aprox
Sensor de temperatura exterior
Soporte plástico del sensor exterior
Abrazadera auto ajustable para el soporte
Tornillo acorde a la abrazadera auto ajustable

1- DESARMADO DEL TABLERO:

Comenzaremos la instalación del tablero de triple información desarmando el tablero y reemplazando la actual bandejita portaobjetos por el nuevo accesorio.

El desarmado es muy sencillo; retraemos ambas toberas centrales hacia abajo, con un destornillador plano, con mucho cuidado para no marcar o dañar el plástico del panel central. Una vez retiradas las toberas centrales, quedaran a la vista dos tornillos philips. Retirarlos. Mas abajo, observaremos que el selector de ventilación (desplazamiento horizontal), cuenta con una pequeña palanquita plástica, la retiramos nuevamente haciendo presión con el destornillador plano con mucho cuidado. Una vez retirada, sacamos el cobertor plástico de este selector, quedando expuestos otros dos tornillos philips idénticos a los anteriores. Con estos cuatro tornillos afuera, la consola central sale fácilmente desplazándola hacia fuera.

Si bien no es totalmente necesario retirar toda la consola central, puede facilitar el trabajo de encontrar y canalizar el manojo de cables y chicote del TID. Si se opta por retirar toda la consola, se recomienda q anoten en un papel las conexiones de los cables de ventilación y calefacción, para facilitar su posterior armado.

Una vez retirado o desplazado hacia delante el panel central, procederemos con encontrar los cables de información del T.I.D. Para esto, nos podemos encontrar con:

a- el cable estaba totalmente armado, atado con un precinto al manojo de cables de iluminación del panel central
b- el cable estaba en la misma posición que en “a”, pero no poseía el chicote o conector de 12 pines. En este caso, habrá que conseguir el conector y conectarlo según se indica mas adelante
c- no existía cableado.

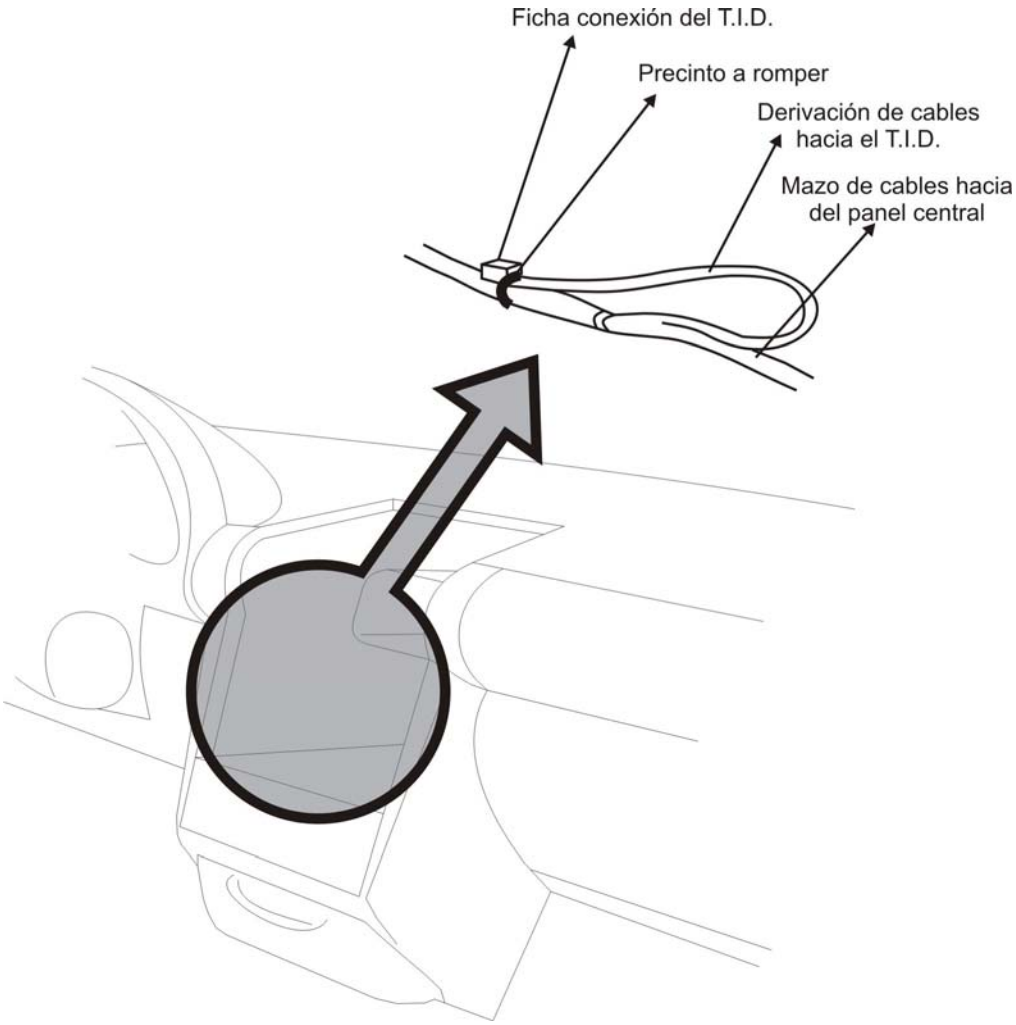

En el caso de los coches hechos en Brasil, todos tienen este cable totalmente armado, con su correspondiente ficha. Aquellos hechos en Argentina, en algunas unidades tienen el cable pero sin el conector o directamente, no existir.

Se podrá observar bajo el tablero, un manojo de cables de importante espesor, recubiertos por un material sintético color marrón (cumple la función de insonorizar los componentes eléctricos del tablero). Este manojo de cables es el que alimenta al panel central y otros dispositivos eléctricos del coche. Aproximadamente abajo del velocímetro, se podrá observar una derivación de este manojo (se divide). Esa derivación, es la que alimenta al T.I.D. a instalar. Nótese que esta atada al manojo principal con un precinto firmemente ajustado.

Con **mucho cuidado** y con la ayuda de un alicate, pinza o trincheta romperemos ese precinto a fin de poder desplegar ese manojo hacia la parte superior del tablero. **MUCHO CUIDADO CON NO QUEBRAR, ROMPER O CORTAR OTRO CABLE!!!!**

Una vez roto el precinto, desplegaremos el cable hacia la parte superior del tablero, lugar en donde se colocara la consola:

2- Armado del T.I.D.:

La consola central consta de:

Display LCD
Cobertor plastico
2 tornillos phipils

Armar todo según el siguiente esquema

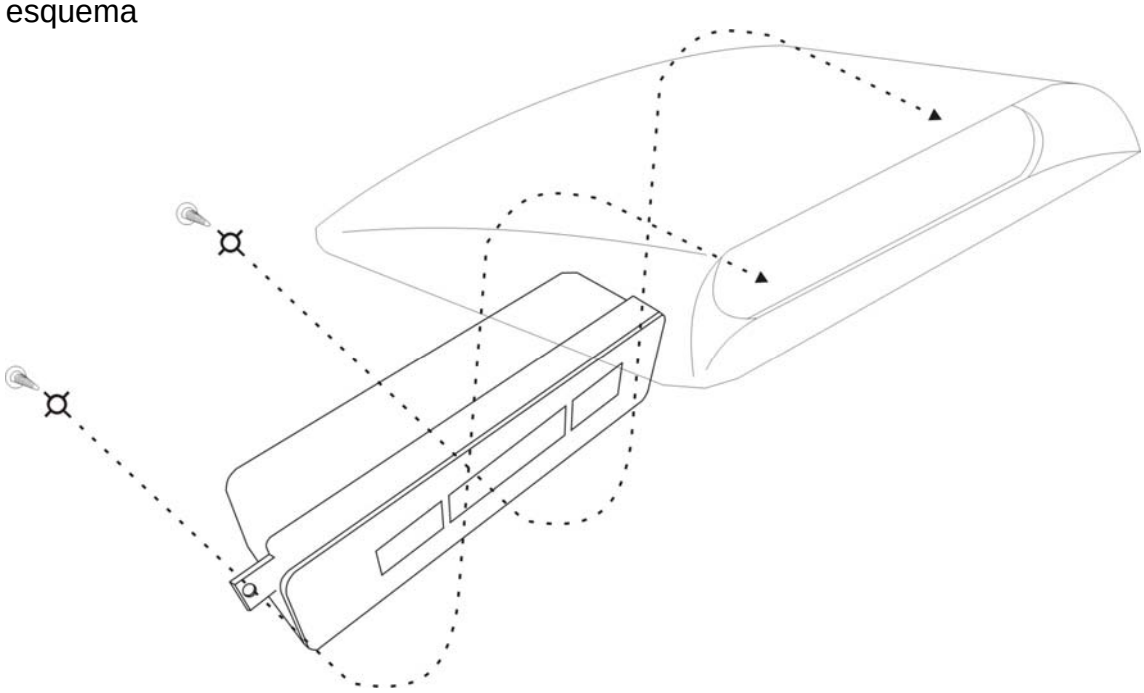

Una vez ensamblado el display y la carcasa, conectaremos el plug o chicote trasero:

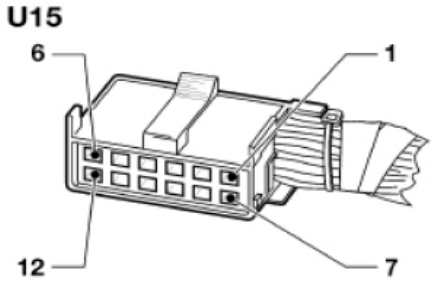

Pin 1: 12V constantes
Pin 2: Sensor de temperatura exterior
Pin 3: Masa
Pin 4: Sensor de temperatura exterior
Pin 5: 12V contacto
Pin 6: Iluminación
Pin 7: Iluminación reóstato
Pin 8: Radio
Pin 9: Radio
Pin 10: Radio
Pin 11: Radio
Pin 12: Sensor de velocidad (hasta 53 Kh/h)

Atención! Esta es la coneccion para el Conector tipo U15 solamente, el Corsa II o C, Astra, Vectra y otros modelos superiores cuentan con el conector tipo A112_B1 de 24 pines!

Posteriormente procederemos a ensamblar el tablero, proceso inverso al primero:

3- Instalación del sensor de temperatura:

Nuevamente, dependiendo de la procedencia del coche, dependerá si el cableado del sensor de temperatura exterior existe y de existir, su ubicación.

En el caso del Corsa brasilero, este cableado estaba totalmente armado de fabrica, y se encontraba sujeto a un mazo de cables detrás del paragolpes delantero. Levantando el capo y mirando entre el bastidor delantero y el radiador es visible. Resalta a la vista por su conector azul, fácil de encontrar e identificar.

El conector, va colocado en el soporte plastico especialmente diseñado para el mismo, de procedencia alemana, el cual va sujeto al bastidor delantero del coche por un taco auto ajustable y un tornillo. Este taco, debe ser de aproximadamente 1 cm x 1 cm y cumple la misma función que un taco “fisher”, cuando se introduce el tornillo, este se abre y fija la pieza en su lugar. Se puede utilizar el tornillo original, pero para colocarlo es necesario retirar el paragolpes delantero, acción q no se justifica ya que con esta pieza el sensor y su soporte quedan firmemente vinculados al chasis del auto.

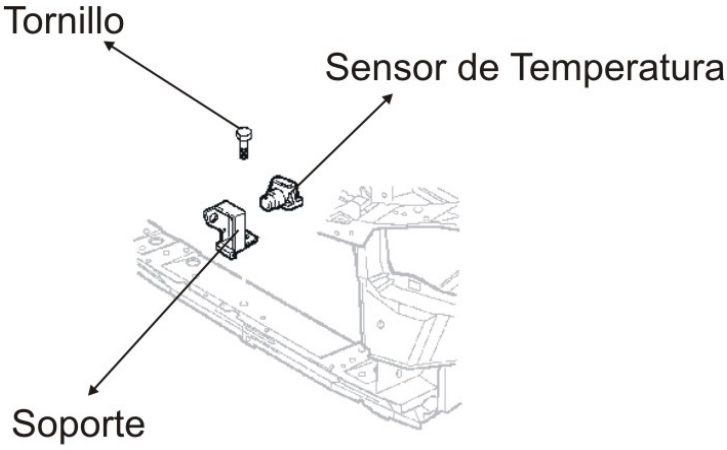

Finalmente, la consola queda totalmente funcional, solamente hay que programar la fecha y hora. Es importante resaltar que si el coche no tiene la radio original, en el display central, en lugar de visualizarse la emisora de radio, cassette o pista del CD únicamente se visualizara la fecha actual. Para la instalación de la radio original y poder visualizar la estación emisora en el display central, nuevamente dependerá de la procedencia del coche. En el caso de los coches brasileros, estos ya traen el conector plastico para la misma.

DETALLES:

1- Nótese que con el reóstato del tablero (ubicado bajo la llave de luces de posición y bajas) se puede controlar la intensidad de iluminación del display

2- Manteniendo apretados ambos botones del display por aproximadamente 4 segundos, comenzara el autodiagnóstico del sistema. Esto es muy útil a la hora de visualizar errores en el mismo, como por ejemplo datos de temperatura extremas o erráticas y cambiantes. Una vez finalizado el autodiagnóstico, el display central (donde generalmente se visualiza la fecha y/o datos de la radio) se visualizara la velocidad instantánea, únicamente hasta los 53 Km/h

AUTODIAGNOSTICO DEL T.I.D.

F12 - Inicio del Diagnóstico
F81 - Señal SDA baja
F82 - Señal SCL baja
F83 - Señal MRQ baja
F84 - Señal SDA alta
F85 - Señal SCL alta
F86 - Señal MRQ alta
F87 - Cortocircuito Señales SDA y SCL
F88 - Cortocircuito Señales SDA y MRQ
F89 - Cortocircuito Señales SCL y MRQ
F91 - Señales SDA y SCL intercambiadas
F92 - Señales MRQ y SCL intercambiadas
F93 - Error interno de la radio
F94 - Incapaz de intercambiar datos con la radio
F95 - Falla de comunicación entre la Radio y el TID
F96 - Señales MRQ y SDA intercambiadas
F169 - Falla sensor de temperatura, señal baja
F171 - Falla sensor de temperatura, señal alta