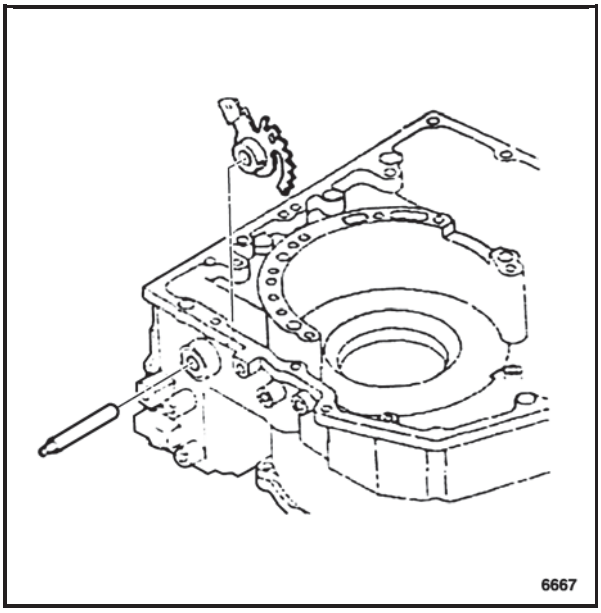

4. Usando un desarmador plano, remueva el sello de aceite.

Desinstalación del Colador de Aceite

Procedimiento de Desinstalación

1. Saque los 2 tornillos y el plato contenedor de aceite.
2. Saque el filtro de aceite.

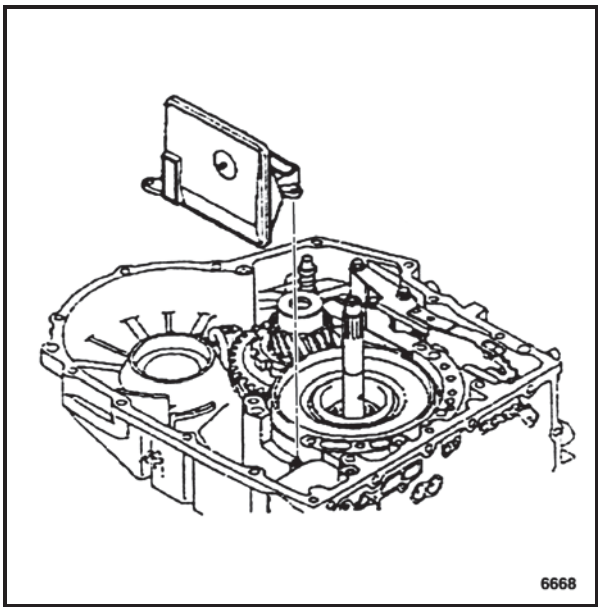

Desinstalación del Engrane Impulsado

Procedimiento de Desinstalación
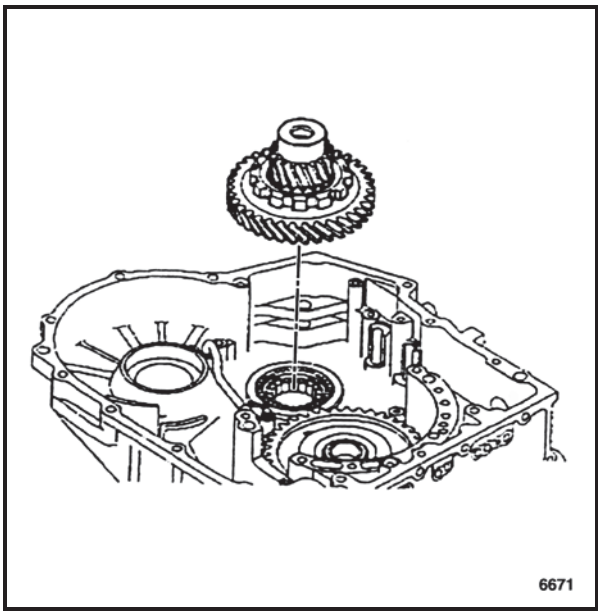
1. Saque el ensamble del engrane impulsado.